POZZETTI TERMOMETRICI / *THERMOWELLS*

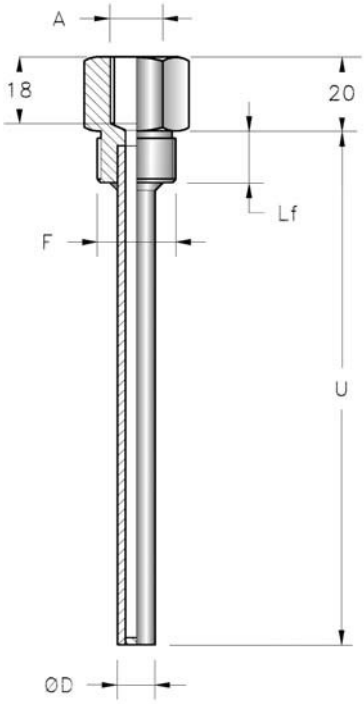

Pozzetto termometrico ricavato da tubo con connessione al processo filettata.
A richiesta è possibile ricoprire il pozzetto con diversi materiali per aumentarne le prestazioni e la durata.

Built up pocket make from tube with threaded process connection.
On request is possible to cover the pocket surface with special material in order to increase the features and life.

Tabella valori standard ***Standard values***

Process connection "F"	*Lf (mm)*	*ES (mm)*
1/2" G.	14	24
3/4" G.	14	36
1" G.	20	41
1/2" NPT.	20	24
3/4" NPT.	20	27
1" NPT.	25	36

Tabella codifica ***Ordering code***

PT1 □□ □□□□ - - - - □□

POCKET MATERIAL
A = AISI 304
B = AISI 316
C = AISI 310
D = AISI 446
I = INCONEL 600
X = Special

MATERIALE POZZETTO
A = AISI 304
B = AISI 316
C = AISI 310
D = AISI 446
I = INCONEL 600
X = Altro

STEM DIAMETER Ød
8 = Ø 8 x 0,5 mm
A = Ø 10 x 1 mm
B = Ø 11 x 1 mm
C = Ø 12 x 1 mm
D = Ø 13 x 1,5 mm
G = Ø 17 x 2 mm
H = Ø 21 x 2,5 mm
X = Special

DIAMETRO GUAINA Ød
8 = Ø 8 x 0,5 mm
A = Ø 10 x 1 mm
B = Ø 11 x 1 mm
C = Ø 12 x 1 mm
D = Ø 13 x 1,5 mm
G = Ø 17 x 2 mm
H = Ø 21 x 2,5 mm
X = Altro

IMMERSION LENGTH "U"
Da specificare in mm

LUNGHEZZA DI IMMERSIONE "U"
To be specify in mm

OPZIONI SPECIALI
- = STD
X = Altro

SPECIAL OPTIONS
- = STD
X = Altro

CONNESSIONE STRUMENTO A
B = *1/4" G.*
C = *3/8" G.*
D = *1/2" G.*

INSTRUMENT CONNECTION A
B = 1/4" G.
C = 3/8" G.
D = 1/2" G.

CONNESSIONE AL PROCESSO "F"
GD = 1/2" G.
GE = 3/4" G.
GF = 1" G.
ND = 1/2" NPT.
NE = 3/4" NPT.
NF = 1" NPT.

PROCESS CONNECTION "F"
GD = 1/2" G.
GE = 3/4" G.
GF = 1" G.
ND = 1/2" NPT.
NE = 3/4" NPT.
NF = 1" NPT.

27029 Vigevano (PV) - Italy - via Indipendenza, 58 • tel. +39/0381 347857 - fax +39/0381 341042 • www.termotech.com • termotech@termotech.com